SCHODY TERENOWE NA SKARPIE
SKALA 1:20

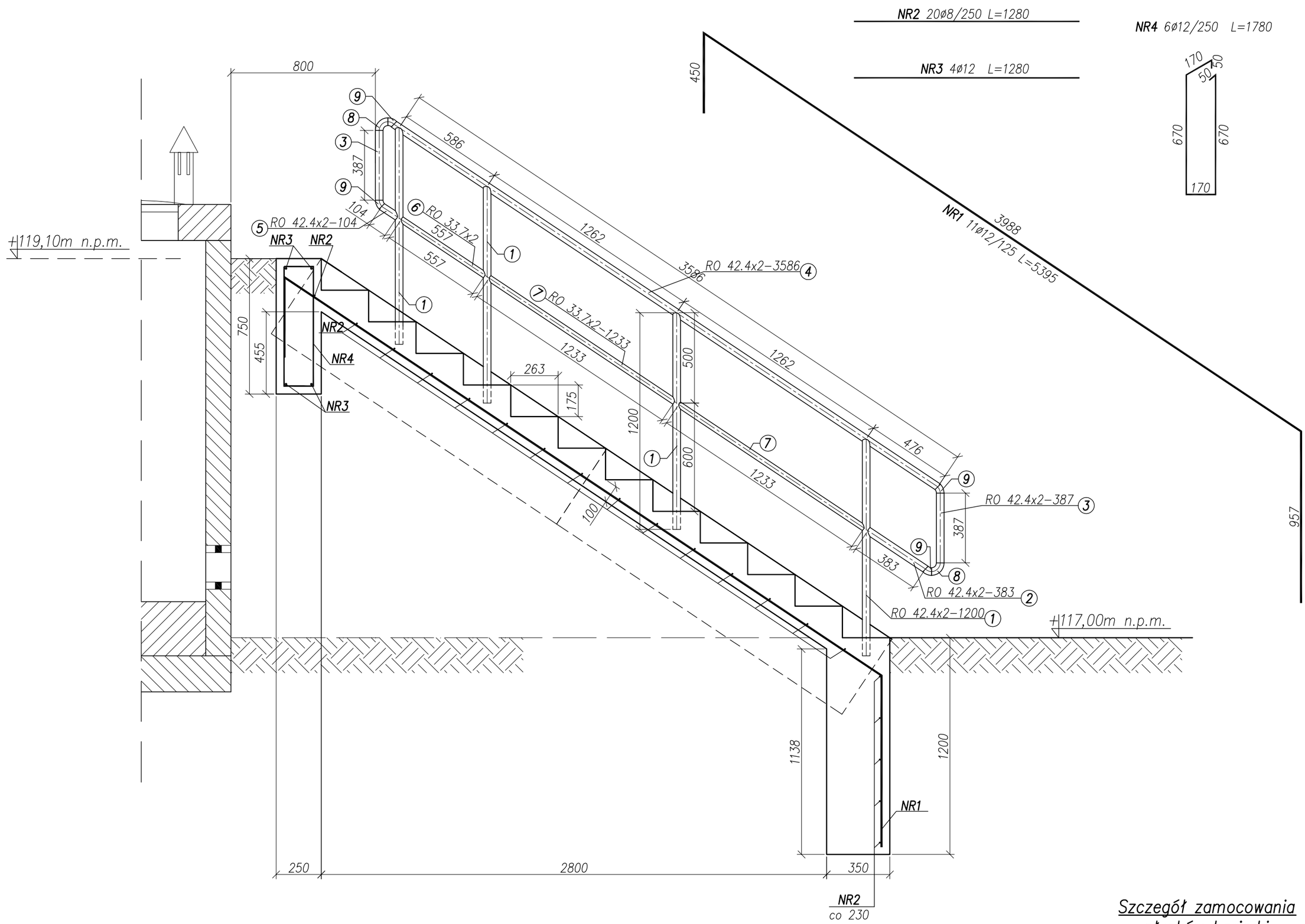

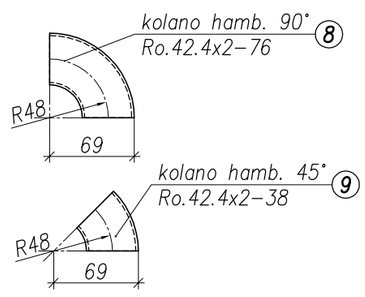

Szczegół zamocowania słupków barierki
skala 1:10

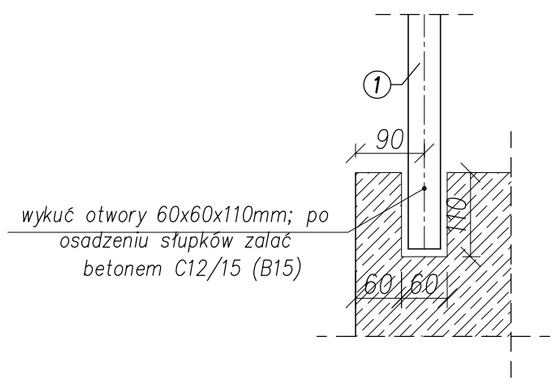

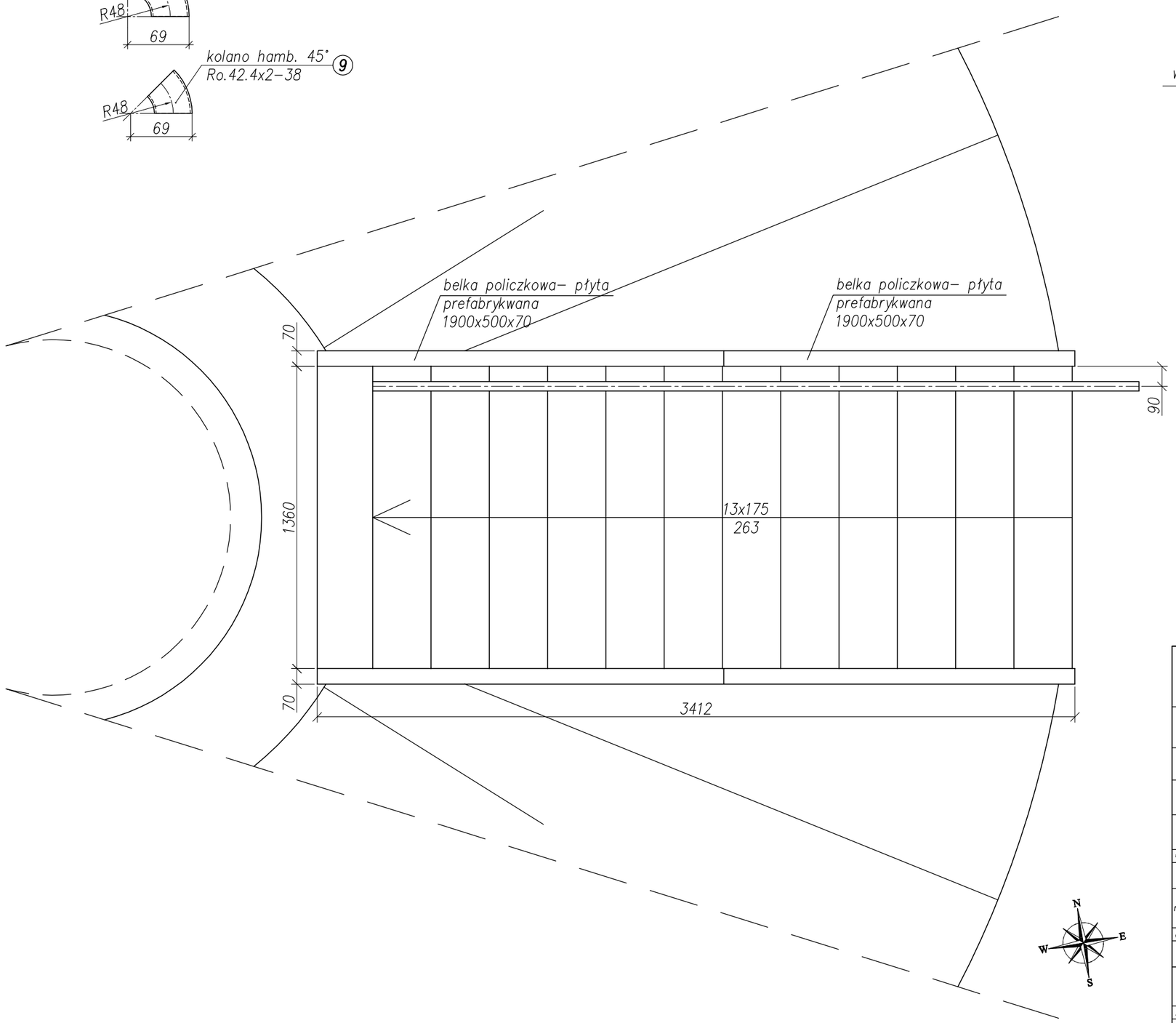

BETON C16/20 (B20)
STAL A-III (34GS)-zbrojenie
OTULINA 40mm

STAL S235JR(St3S)- barierka

UWAGI:

1. Elementy barierki łączyć spoiną 2II.
2. Elementy stalowe barierki zabezpieczyć antykorozyjnie-oczyścić przez usunięcie rdzy i tłuszczu do II stopnia czystości oraz pomalować dwukrotnie farbą olejną zgodnie z opisem technicznym.
3. Wykaz stali wg zał.

NBM Technologie

NBM Technologie
Mroczka i Wspólnicy spółka jawna
42-200 Częstochowa ul. Bór 143/157
tel/fax: 34 365-75-81
e-mail: biuro@nbmtechnologie.pl

ZADANIE: ROZBUDOWA UJĘCIA WODNEGO W ORŁOWIE GMINA WIELGIE – PROJEKT ZAGOSPODAROWANIA TERENU

OBIEKT: UJĘCIE WODY W MIEJSCOWOŚCI ORŁOWO GMINA WIELGIE
NR EWID. DZIAŁKI: 271/5, 271/9

INWESTOR: GMINA WIELGIE
UL. STAROWIEJSKA 8, 87-603 WIELGIE

NAZWA RYSUNKU: SCHODY TERENOWE NA SKARPIE

STADIUM DOKUMNETACJI: P.B

SKALA: 1:20; 1:10; 1:5

PROJEKTOWAŁ:	NR UPRAWNIEŃ	PODPIS	DATA
mgr inż. arch. Marek CABAN	UAN-VIII-7342/350/94		12.2011
mgr inż. Małgorzata SOBOCIŃSKA-SZAFRAN	SLK/1029/PWOK/05		12.2011
OPRACOWAŁ: mgr inż. Paweł LIPIŃSKI			12.2011
mgr inż. Piotr DŁUGOŁĘCKI			12.2011
SPRAWDZIŁ: mgr inż. arch. Witold DOMINIK	AG.II.4/AZ/7131-2/502/01		12.2011
mgr inż. Sebastian SZAFRAN	SLK/3384/POOK/10		12.2011

BRANŻA: ARCHITEKTURA I KONSTRUKCJA

NR RYSUNKU: PZT-7